512 WW

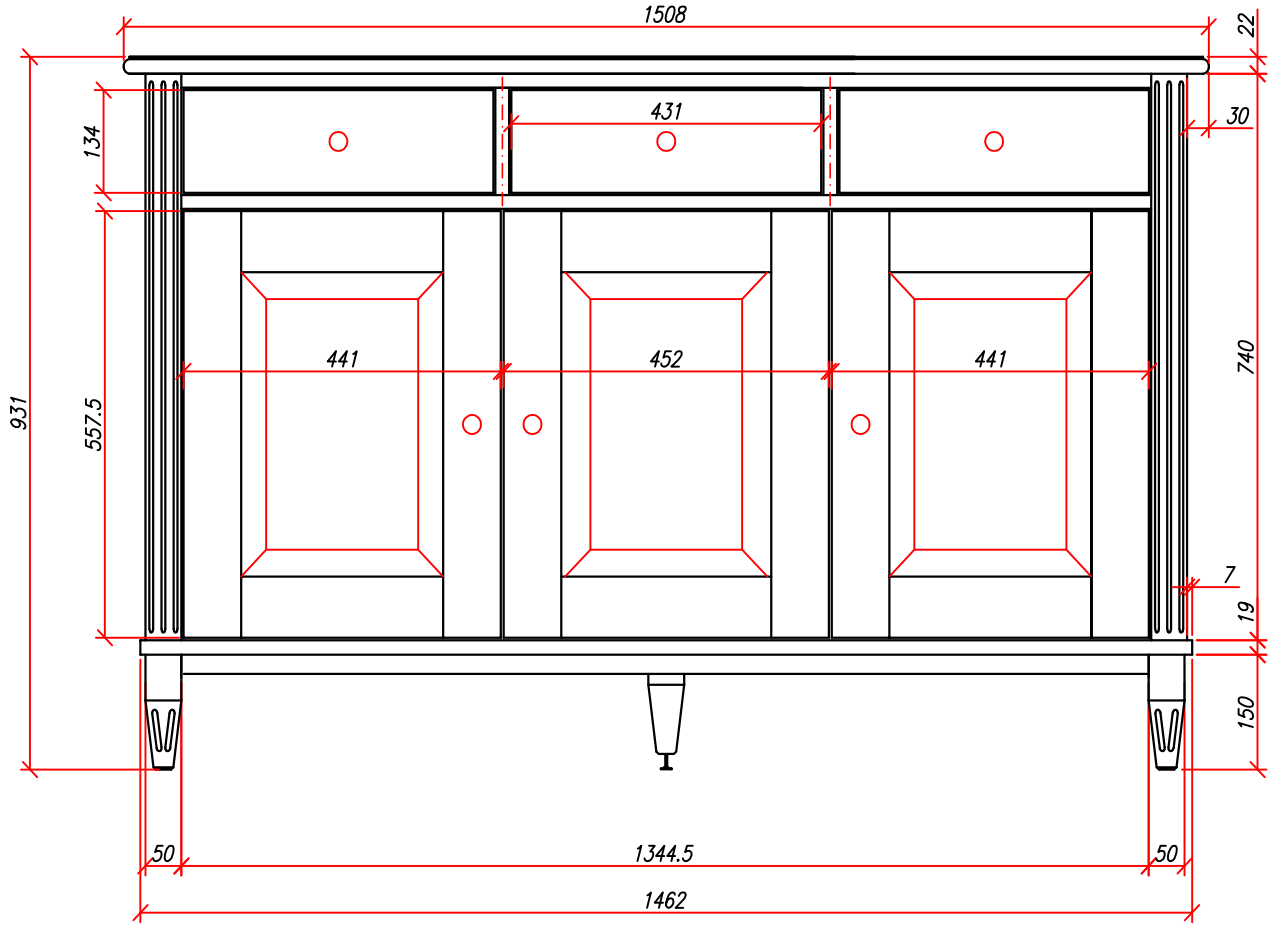
1508
22
30
431
134
441
452
441
931
557.5
740
7
19
150
50
1344.5
50
1462

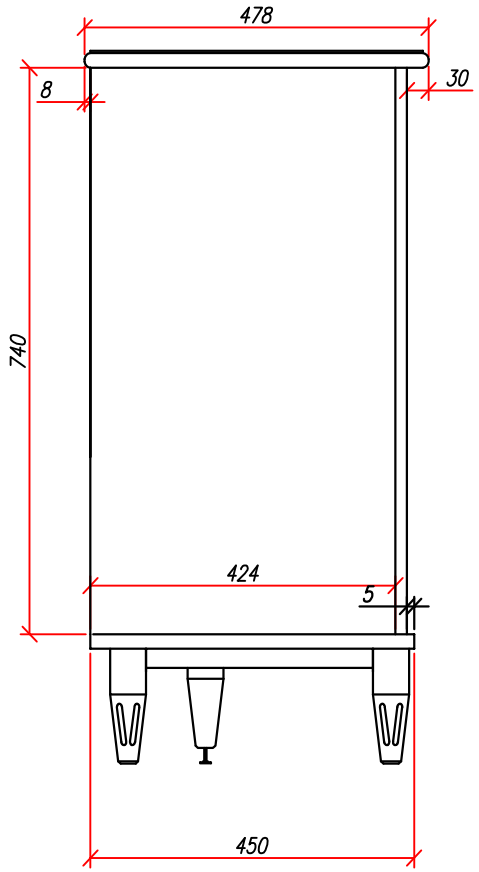
478
30
8
740
424
5
450